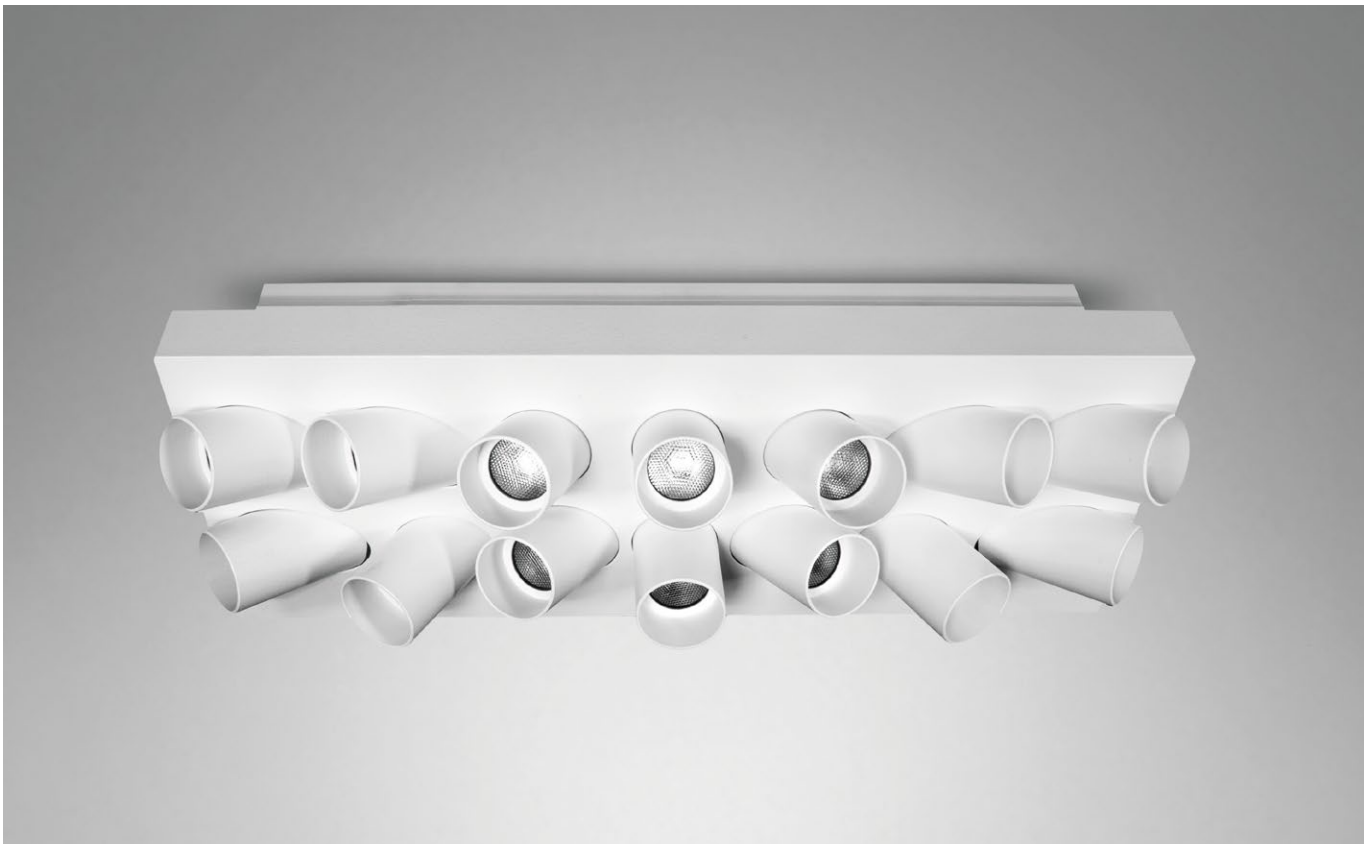

OPTIONAL DALI

DIMMABLE

NO FLICKER NO NOISE

Custom Solution ON REQUEST

IP 65

Made in Germany

Lichtpunktabstand/Light point distance:	n/a
Treiber/Driver:	Integriert/Integrated
Leistung/Wattage:	14W – 28W
Lichtstrom/Luminous Flux:	1638 lm – 2982 lm
Lichtverteilung/Beam angle:	asymmetrisch/asymmetric
Wirkungsgrad/Efficiency:	>85%
Farbtemperatur/Color Temperature:	2700K – 5700K
CRI:	>80, >90
Schutzklasse/Protection Class:	I
Schutzart/IP-Protection:	IP65
Oberfläche Gehäuse/Casing Finish:	Pulverbeschichtet/Powder Coated
Sonderausführung/Custom versions:	Auf Anfrage/On request

asymmetrisch/asymmetric

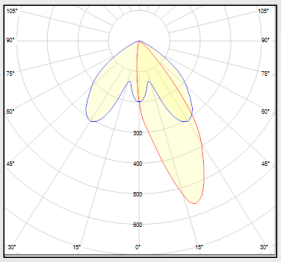

MONO

DIMMABLE

PRAEZISA 2x7

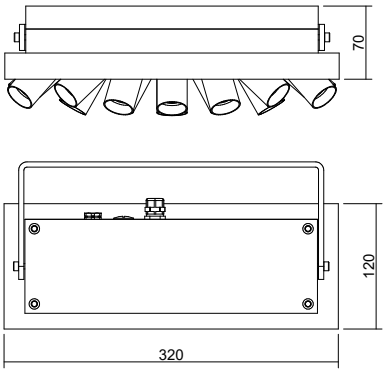

	Verbrauch + Lichtstrom/Wattage + Luminious Flux		
Produkt ID:	**141** = 14x1W	**145** = 14x1,5W	**142** = 14x2W
2137	1638 lm	2240 lm	2982 lm

Weitere Sonderausführungen auf Anfrage / Custom solutions on request

ARTIKELNUMMER / ARTICLE NUMBER:

Produktkennung Product ID	Verbrauch Wattage	Treiber Driver	Abstrahlwinkel Beam Angle	Farbtemperatur Color Temperature	CRI CRI	Farbe Color Finish	Extras Accesories
2137	**141 = 14x1W**	**X** = Ohne/None	**A** = Asymmetrisch / Asymmetric	**27** = 2700K	**8** = 80	**01** = RAL 9016	**X** = Ohne/None
	145 = 14x1,5W	**Y** = DALI		**30** = 3000K	**9** = 90	**02** = RAL 9006	
	142 = 14x2W	**Z** = On/Off		**35** = 3500K		**03** = RAL 9005	
				40 = 4000K		**04** = RAL 7016	
				50 = 5000K*		**05** = DB703	
				57 = 5700K*			

Andere Farbkombinationen oder Temperaturen möglich/Other color combinations or temperatures possible

*5000K und 5700K nur CRI 80/ 5000K and 5700K only CRI 80