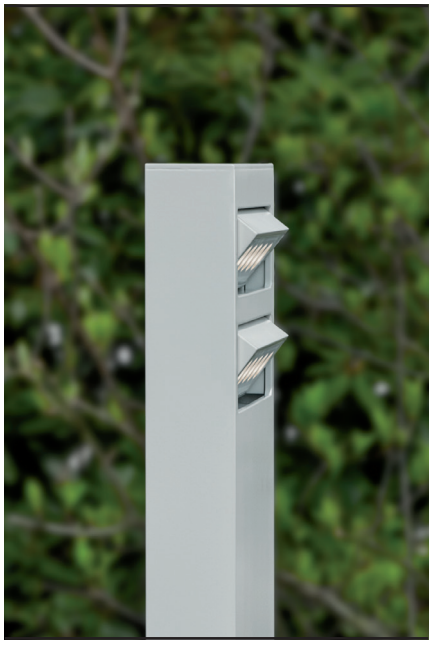

Pollari 2x5

Außenleuchte

Außenleuchte mit Power LEDs. Die Leuchte ist optimiert für eine zonierte Ausleuchtung von Gehwegen und Freiflächen. Die 10 LEDs verfügen über eine spezifische Abstrahlcharakteristik. Die beiden LED-Einheiten lassen sich unabhängig voneinander bis zu 20° vertikal schwenken.

Leuchtmittel	Power LEDs, 10x 2 W, Lichtpunktabstand 25 mm
Lichtleistung	2700 K, CRI 80, 1920 lm @ 700 mA
	3000 K, CRI 80, 2080 lm @ 700 mA
Lichttechnik	Optik PMMA,
Elektrische Ausführung	LED Treiber intern
Dimmung (Optionen)	1–10 V , DALI, Push
Leuchtentyp, Montage	Pollerleuchte, Bodenanbau mit Fußplatte
Abmessungen	T x B x H 50 x 180 x 400 mm, Fußplatte: 130 x 260 mm
Gehäuse, Kühler	Stahlblech, Aluminium
Oberfläche / Farbe	Pulverbeschichtung, DB 703, 9006 FS, 9010 (optional RAL-Farbe nach Wunsch)
Schutzart, Kennzeichung	IP67, CE
Besonderheiten	Sonderausführung oder weitere Lichtfarben / CRI optional

Projektleuchten GmbH | Kammerstück 41 | 44357 Dortmund | T +49 231 35670-0 | F +49 231 35670-44 | info@projektleuchten.de

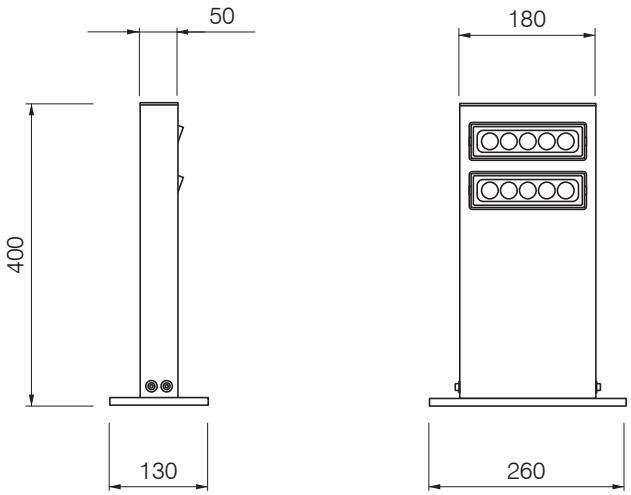

EVG on/off =	EV
1–10 V =	AV
Dali =	DA
Push =	PH

Die Artikelnummer-Platzhalter XX bitte gegen folgende Betriebsgerät-Optionen austauschen:

Abstrahlcharakteristik	Farbtemperatur	Farbwiedergabe	Betriebsgerät	Artikelnummer	+RAL
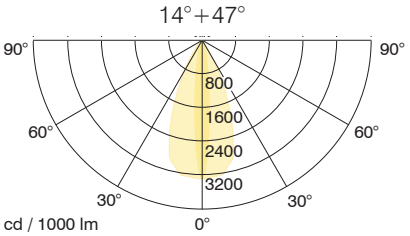	2700 K	CRI 80	1–10 V, DALI, Push	J 8510 2 2780 XX	B703
				J 8510 2 2780 XX	9006
				J 8510 2 2780 XX	9010
		CRI 90	1–10 V, DALI, Push	J 8510 2 2790 XX	B703
				J 8510 2 2790 XX	9006
				J 8510 2 2790 XX	9010
	3000 K	CRI 80	1–10 V, DALI, Push	J 8510 2 3080 XX	B703
				J 8510 2 3080 XX	9006
				J 8510 2 3080 XX	9010
		CRI 90	1–10 V, DALI, Push	J 8510 2 3090 XX	B703
				J 8510 2 3090 XX	9006
				J 8510 2 3090 XX	9010

Projektleuchten GmbH | Kammerstück 41 | 44357 Dortmund | T +49 231 35670-0 | F +49 231 35670-44 | info@projektleuchten.de