Cilindro up-and-down

Pendelleuchte

Glaspendelleuchte für den sakralen Einsatzort.

Lichtstrom	Direkt: 4 x Vero 18, ca. 1250 lm @ 250 mA Indirekt: 4 x Vero 18, ca. 1250 lm @ 250 mA
Farbtemperatur	2700 K
Abstrahlwinkel	2x40°
Elektrische Ausführung	LED Treiber extern
Dimmung (Optionen)	1–10 V, DALI, Push
Leuchtentyp, Montage	Pendelleuchte
Abmessungen	Glaszylinder (Ø 225mm, H 470mm, Wandstärke 7mm), Pendelrohr L 6m
Gehäuse, Kühler	Glas, Aluminium
Oberfläche / Farbe	Alle Metallteile poliert
Schutzart, Kennzeichung	IP20, CE
Besonderheiten	Sonderausführung oder weitere Lichtfarben / CRI optional

Projektleuchten GmbH | Kammerstück 41 | 44357 Dortmund | T +49 231 35670-0 | F +49 231 35670-44 | info@projektleuchten.de

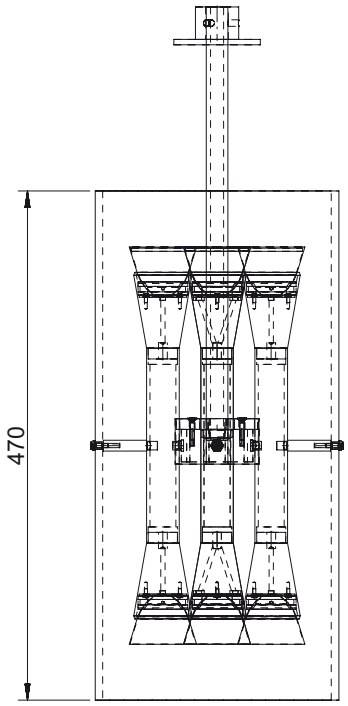

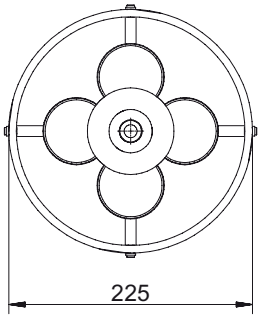

Artikelnummer: _ _ _ _ _ _ _ _ _ _ _ _ _ _ _ _

Leuchtentyp	Produktkennung	Abstrahlwinkel / Reflektor	Farbtemperatur	CRI	Treiber	Farbe
O = Pendel	**6810**	**R** = 2x40°	**27** = 2700K	**80**	**00** = Ohne	**9016** (weiss)
			30 = 3000K	**90**	**DA** = DALI	**9005** (schwarz)
			40 = 4000K			**9006** (AluSilber)
			50 = 5000K			
			57 = 5700K			

Projektleuchten GmbH | Kammerstück 41 | 44357 Dortmund | T +49 231 35670-0 | F +49 231 35670-44 | info@projektleuchten.de