LINE 30 diffus mono

Deckeneinbauleuchte

Lineare Deckeneinbauleuchte mit High-Power LEDs.
Die Leuchte ist optimiert für eine flächige und blendfreie Ausleuchtung.
Ideal als energetische Austauschmaßnahme von Leuchtstoff-Systemen.

Leuchtmittel	1,5 W pro Power LED
Lichtleistung	ca. 100 lm/W
Reflektor/Lichttechnik	Acryldiffusor
Elektrische Ausführung	LED Treiber extern
Dimmung (Optionen)	1–10 V, DALI, Push
Leuchtentyp, Montage	Deckeneinbau mit Montagebügel
Abmessungen, Gewicht	B 30 mm, H 9 mm, L=XX, DA 20,4 mm, ET ca. 8 mm
Gehäuse, Kühler	Aluminium-Strangpressprofil
Oberfläche/Farbe	Pulverbeschichtung, RAL 9016 (optional RAL-Farbe nach Wunsch)
Schutzart, Kennzeichnung	IP 20, CE
Besonderheiten	Sonderausführung oder weitere Lichtfarben/CRI optional

Projektleuchten GmbH | Kammerstück 41 | 44357 Dortmund | T +49 231 35670-0 | F +49 231 35670-44 | info@projektleuchten.de

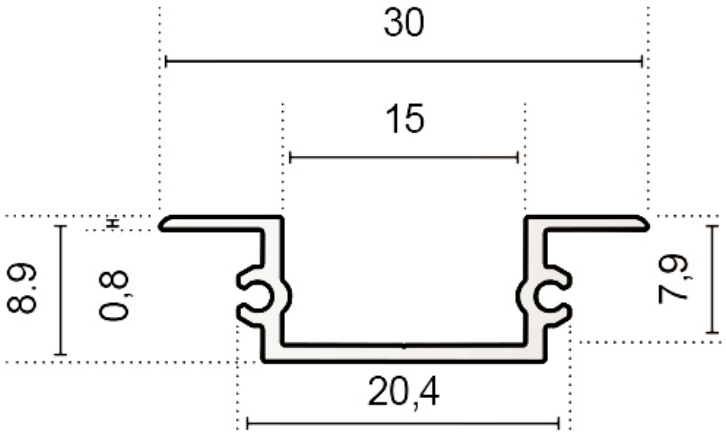

Abstrahlcharakteristik	Farbtemperatur	Farbwiedergabe	Betriebsgerät	Artikelnummer	+RAL-Nr.
diffus	2700 K	CRI 80	On/Off	A 6100 Z 2780 EV	9016
			1–10 V	A 6100 Z 2780 AN	9016
			Dali	A 6100 Z 2780 DA	9016
			Push	A 6100 Z 2780 PU	9016
		CRI 90	On/Off	A 6100 Z 2790 EV	9016
			1–10 V	A 6100 Z 2790 AN	9016
			Dali	A 6100 Z 2790 DA	9016
			Push	A 6100 Z 2790 PU	9016
	3000 K	CRI 80	On/Off	A 6100 Z 3080 EV	9016
			1–10 V	A 6100 Z 3080 AN	9016
			Dali	A 6100 Z 3080 DA	9016
			Push	A 6100 Z 3080 PU	9016
		CRI 90	On/Off	A 6100 Z 3090 EV	9016
			1–10 V	A 6100 Z 3090 AN	9016
			Dali	A 6100 Z 3090 DA	9016
			Push	A 6100 Z 3090 PU	9016
	4000 K	CRI 80	On/Off	A 6100 Z 4080 EV	9016
			1–10 V	A 6100 Z 4080 AN	9016
			Dali	A 6100 Z 4080 DA	9016
			Push	A 6100 Z 4080 PU	9016
	5000 K	CRI 75	On/Off	A 6100 Z 5075 EV	9016
			1–10 V	A 6100 Z 5075 AN	9016
			Dali	A 6100 Z 5075 DA	9016
			Push	A 6100 Z 5075 PU	9016

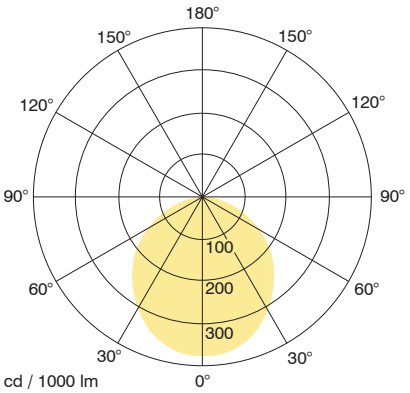

Projektleuchten GmbH | Kammerstück 41 | 44357 Dortmund | T +49 231 35670-0 | F +49 231 35670-44 | info@projektleuchten.de