# JUNIOR Wallwasher

Deckenhalbeinbauleuchte

Halbeinbau Wallwasher optimiert für eine gleichmäßige und blendfreie Ausleuchtung von Wänden bzw vertikalen Flächen. Ideal als energetische Austauschmaßnahme von Niedervolt-Wallwasher.

| | |
|---|---|
| Leuchtmittel | Bridgelux Vero 13 |
| Lichtleistung<br>Beispielhafte Werte beziehen sich auf 3000 K in CRI 80 | min. 909 lm @ 250 mA - 7,5 W<br>max. 1697 lm @ 500 mA - 15 W |
| Reflektor / Optik | J6 Aluminium hochglanzeloxiert, asymmetrisch, Diffusor |
| Elektrische Ausführung | LED Treiber extern |
| Dimmung (Optionen) | 11–10 V, DALI, Push |
| Leuchtentyp, Montage | Deckenhalbeinbau, werkzeuglos mit Schenkelfedern |
| Abmessungen | D Ø90 mm, DA Ø80 mm, H 119 mm, HE 54 mm, ET 70 mm |
| Gehäuse, Kühler | Stahlblech pulverbeschichtet, Aluminium-Strangpressprofil schwarz eloxiert |
| Oberfläche / Farbe | Pulverbeschichtung, RAL 9016 (optional RAL-Farbe nach Wunsch) |
| Schutzart, Kennzeichung | IP20, CE |
| Besonderheiten | Sonderausführung oder weitere Lichtfarben / CRI optional |



Projektleuchten GmbH | Kammerstück 41 | 44357 Dortmund | T +49 231 35670-0 | F +49 231 35670-44 | info@projektleuchten.de

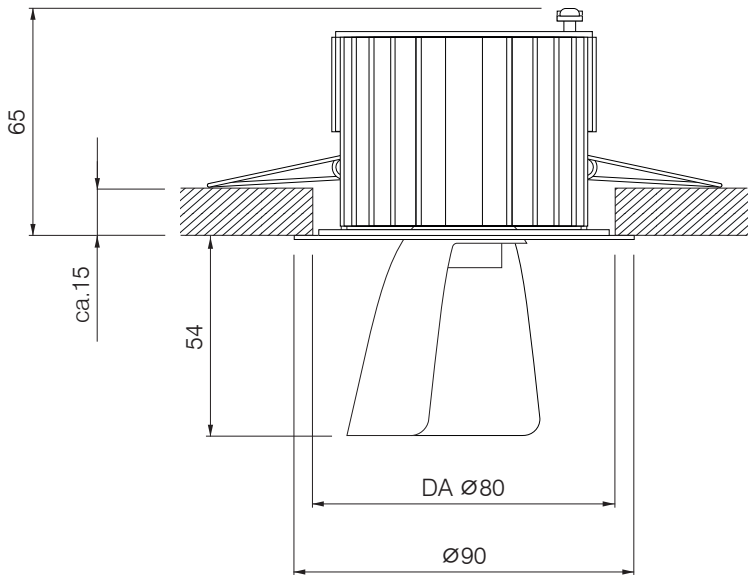


| | |
|---|---|
| EVG on/off | = EV |
| 1–10 V | = AV |
| Dali | = DA |
| Push | = PH |

Die Artikelnummer-Platzhalter XX bitte gegen folgende Betriebsgerät-Optionen austauschen:

| Abstrahlcharakteristik | Farbtemperatur | Farbwiedergabe | Betriebsgerät | Artikelnummer | +RAL |
|---|---|---|---|---|---|
| asymmetrisch 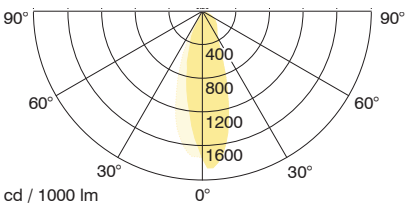 | 2700 K | CRI 80 | 1–10 V, DALI, Push | E 5000 A 2780 XX | 9016 |
| | | CRI 90 | 1–10 V, DALI, Push | E 5000 A 2790 XX | 9016 |
| | 3000 K | CRI 80 | 1–10 V, DALI, Push | E 5000 A 3080 XX | 9016 |
| | | CRI 90 | 1–10 V, DALI, Push | E 5000 A 3090 XX | 9016 |
| | 4000 K | CRI 80 | 1–10 V, DALI, Push | E 5000 A 4080 XX | 9016 |
| | | CRI 70 | 1–10 V, DALI, Push | E 5000 A 4090 XX | 9016 |





Projektleuchten GmbH | Kammerstück 41 | 44357 Dortmund | T +49 231 35670-0 | F +49 231 35670-44 | info@projektleuchten.de